SEGA FIX®

AUTOMOCIÓN Y CONSTRUCCION PRODUCTOS

AUTOMOTIVE & CONSTRUCTION CHEMICALS

MDF KIT•SEALANTS•PU FOAM•ADHESIVES•AUTO AFTER CARE•INDUSTRIALS

SELECTED

Our Customers are the focus of everything we do.

Our top priority is to create value for our customers; to respond promptly to their necessity with quality. It is our mission to take responsibility for our products for the long term.

ESCOGIDO

Nuestros clientes son el foco de todo lo que hacemos.

Nuestra principal prioridad es crear valor para nuestros clientes; Para responder con prontitud a la necesidad de nuestros clientes con calidad. Nuestra misión es asumir la responsabilidad de nuestros productos a largo plazo.

EXCLUSIVE

To be “the best” is our eventual aim.

To be the best in quality, service, supplier, and dealer relationships; to offer the best service opportunity for our customers; and to sustain this reputation are our primary aim. To achieve these aims we are committed to managing our businesses to be the leader in the market.

EXCLUSIVO

Ser "el mejor" es nuestro objetivo final.

Ser el mejor en relaciones de calidad, servicio, proveedor y distribuidor; ofrecer la mejor oportunidad de servicio para nuestros clientes; y para sostener
Esta reputación es nuestro principal objetivo. Para lograr estos objetivos, nos comprometemos a gestionar nuestras empresas para ser el líder en el mercado.

GENIUS

“Make it possible”

With each product line introduced to market an innovate on various groups. Whether itís a new product design, a rare/unique or a new level of quality in printing on various materials we always push ourselves to do better products.
We think that only innovation and high quality of manufactured goods can result in a long lasting relationship with our clients who trust our approach to constant product portfolio development.

GENIO

"Hazlo posible"

Con cada línea de productos introducidos en el mercado, innovamos en varios grupos. Ya sea un diseño de producto nuevo, un nivel de calidad excepcional / único o un nuevo nivel de impresión en diversos materiales, siempre nos esforzamos por hacer mejores productos. Creemos que solo la innovación y la alta calidad de los productos manufacturados pueden resultar en una relación duradera con nuestros clientes que confían en nuestro enfoque para el desarrollo constante de la cartera de productos.

ADVANCED PRODUCTS

“Knowledge is power”

SEGA is the biggest and strongest brand in its industries. It has become synonymous with lubricants & additives , car care products, and adhesives & sealants to millions all over the world and ranked amongst the most-trusted brand in the countries. Also SEGA has successful and given special services into some of productsí trading.
With innovation and improvement activities, SEGA has entered new products into its sectors.

PRODUCTOS AVANZADOS

"El conocimiento es poder"

SEGA es la marca más grande y más fuerte en sus industrias. Se ha convertido en sinónimo de lubricantes y aditivos, productos para el cuidado del automóvil y adhesivos y selladores para millones en todo el mundo y se encuentra entre las marcas más confiables de los países. También SEGA ha tenido éxito y ha prestado servicios especiales en algunos de los productos de comercio.
Con actividades de innovación y mejora, SEGA ha introducido nuevos productos en sus sectores.

MDF Kit BONDS IN 3 SECONDS

Apply with Activator!

- *MDF*
- *Wood*
- *Marble*
- *Steel*
- *Aluminium*
- *ABS*
- *Polycarbonate*

Don't apply with Activator!

- *Rubber*
- *Plastics*
- *Metal*
- *Leather*
- *PVC*
- *Porcelaine*
- *Nylon*

3in1

SEGAFIX 9900 / 3in1

CODE	CONTENT	QTY.
0519-047868	200ml + 50 GR +5 GR	24 PCS

PATENTED
Patent No. 2013 07002

SEGA FIX 3IN1 MULTI-PURPOSE FAST ADHESIVE SET:

SEGA FIX 9900 Multi-purpose Fast Adhesive, which offers you a SUPER strong bond in seconds.
It's non-messy, easy to use, and doesn't require heating.
This superior formulated product adhesive has three items:
- 200 ML fast activator spray
- 50 GR special formulated cyanoacrylate glue
- 5 GR super strong super glue

You can use the three together to create a connection that even Hercules couldn't undo!
How the life is easier with SEGA 9900 three in one?
- Immediate solution, for a wooden furniture item needs a quick repair
- Good friend to repair to fix a pair of shoes so you can wear them immediately
- In second bonding broken or chipped a ceramic items
- When you need to make up a picture frame in a few seconds
- You want to build that model or display
- You have loose cable trays or wooden skirting
- You need to repair stripped screws into wood or steel

SEGA FIX 3IN1 ADHESIVO RÁPIDO MULTIUSO:

SEGA FIX 9900 Adhesivo rápido multiusos, que le ofrece un enlace SUPER fuerte en segundos.
No es desordenado, es fácil de usar y no requiere calefacción.
Este adhesivo de producto formulado superior tiene tres elementos:
- 200 ml de spray activador rápido
- 50 gr de cola de cianoacrilato formulado especial
- 5 GR super fuerte super pegamento

Puedes usar los tres juntos para crear una conexión que incluso Hercules no pudo deshacer.
¿Cómo es la vida más fácil con SEGA 9900 tres en uno?·
- Solución inmediata, para un mueble de madera necesita una reparación rápida
- Buen amigo a reparar para arreglar un par de zapatos para que puedas usarlos inmediatamente
- En una segunda unión rota o astillada una cerámica.
- Cuando necesitas hacer un marco de imagen en unos segundos
- Quieres construir ese modelo o pantalla
- Tiene bandejas de cables sueltas o zócalos de madera.
- Necesitas reparar tornillos pelados en madera o acero

MDF Kit

BONDS IN 3 SECONDS

SEGAFIX 9900

CODE	CONTENT	QTY.
0519-047851	100 ML+25 GR	48 PCS
0519-047869	200 ML+50 GR	24 PCS
0519-047870	400 ML+100 GR	24 PCS

MDF FAST ADHESIVE SET (ACTIVATOR & CYNOACRYLATE ADHESIVE):

SEGA FIX MDF Fast Adhesive is an adhesive set which consists of high viscosity cyanoacrylate adhesive and activator.
FEATURES: High bonding strength. Suitable for use on vertical surface as it will not drip or slump. It is particularly suited to bonding difficult substrates which have a porous or uneven nature since it increases bonding strength by preventing the adhesive to absorb by the surface.
APPLICATIONS: It is particularly used for fixing and repairing wooden parts. Suitable for MDF, wood, chipwood, rubber, glass, aluminum, most plastics, leather etc. Especially suitable for applications where cure speed needs to be accelerated.

SEGAFIX 9900 Extra Big

CODE	CONTENT	QTY.
0519-047853	250ML+65GR	24 PCS
0519-047854	500ML+125GR	12 PCS

CYANOACRYLATE GLUE

CODE	CONTENT	QTY.
0519-047864	50 ML	144 PCS

ADHESIVO RÁPIDO PARA MDF :

SEGA FIX MDF Rapido Adhesivo es un conjunto de adhesivo que consiste en un adhesivo y activador de cianoacrilato de alta viscosidad.
CARACTERÍSTICAS: Alta fuerza de unión. Adecuado para uso en superficies verticales, ya que no goteará ni caerá. Es particularmente adecuado para la unión difícil. Sustratos que tienen una naturaleza porosa o desigual, ya que aumenta la resistencia de la unión al impedir que el adhesivo absorba por la superficie.
APLICACIONES: Se utiliza particularmente para la fijación y reparación de piezas de madera. Adecuado para MDF, madera, madera de astillas, caucho, vidrio, aluminio, la mayoría Plásticos, cuero, etc. Especialmente indicado para aplicaciones en las que la velocidad de curado debe acelerarse.

AUTO KIT

AUTO BODY ADHESIVE

SEGAFIX AUTO KIT

CODE	CONTENT	QTY.
0519-047852	200ML+50GR	24 PCS

AUTO BODY FAST ADHESIVE SET :

SEGA FIX Auto Body Fast Adhesive, is an adhesive set which consists of high viscosity cynoacrylate and activator, developed for adhesion of materials in automotive sector.
FEATURES: Ability to adhere in seconds. High adhesion capacity. Suitable to used on vertical surfaces; does not exude and splash. Due to high viscosity, it increases the adhesion strength especially on porous surfaces that are difficult to adhere.
APPLICATIONS: It is used in rapid adhesion and repairing of the components such as metal, leather, rubber, plastic, mirror, wood and etc. in automotive sector.

ADHESIVO RÁPIDO PARA PIEZAS DE COCHE:

SEGA FIX Adhesivo rápida , es un conjunto de adhesivo que consiste en un activador y un cianoacrilato de alta viscosidad, desarrollado para la adhesión de materiales en el sector automotriz.
CARACTERÍSTICAS: Posibilidad de adherirse en segundos. Alta capacidad de adherencia. Adecuado para su uso en superficies verticales; No exuda y salpica. Debido a la alta viscosidad, aumenta la resistencia de adhesión especialmente en superficies porosas que son difíciles a adherirse.
APLICACIONES: Se utiliza en la rápida adhesión y reparación de componentes como metal, cuero, caucho, plástico, espejos, madera, etc. en el sector automotriz.

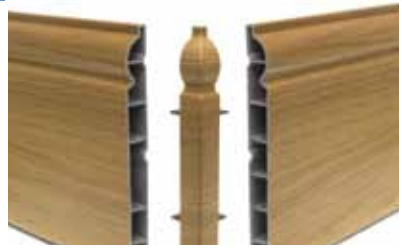

HOME DECORATION

STONE GRANITE

SEGAFIX HOME DECORATION

CODE	CONTENT	QTY.
0519-047876	400ML+100GR	24 PCS

SEGAFIX STONE & GRANITE

CODE	CONTENT	QTY.
0519-047875	400ML+100GR	24 PCS

HOME DECORATION FAST ADHESIVE SET :

SEGA FIX Fast Adhesive is a special set developed for interior decorative parts which has activator and high viscosity cyanoacrylate adhesive.

FEATURES: High adhesion strength. Easy application. Suitable for vertical surfaces; It does not flow and does not bounce. Because it is highly viscous, it increases adhesion force especially on porous, hard-to-adhere surfaces.

APPLICATIONS: It is suitable for interior decorative panel parts, plastic parts, composite parts, wall façade parts.

ADHESIVO RÁPIDO PARA PIEZAS DE DECORACIÓN:

SEGA FIX Adhesivo rápida es un conjunto especial desarrollado para piezas decorativas interiores que tiene activador y alta viscosidad del adhesivo de cianoacrilato.

CARACTERÍSTICAS: Alta resistencia a la adherencia. Fácil aplicación. Adecuado para superficies verticales; No fluye y no rebota. Debido a que es altamente viscoso, aumenta la fuerza de adherencia, especialmente en superficies porosas y difíciles de adherir.

APLICACIONES: Es adecuado para piezas de paneles decorativos interiores, piezas de plástico, piezas de material compuesto, partes de fachadas de paredes.

STONE & GRANITE FAST ADHESIVE SET

SEGA FIX Fast Adhesive is a special set developed for marble and stone areas consisting of activator and highly viscous cyanoacrylate adhesive.

FEATURES: Specially developed for the use of parts requiring high adhesion strength of heavy parts. Easy and clean application. Suitable for vertical surfaces; it does not flow and bounce. Due to its high viscosity, it increases the adhesion strength, especially on porous, hard-to-adhere surfaces.

APPLICATIONS: Suitable for Marble, Granite, Ceramic, Basalt Upholstery, Decorative Wall Stone applications.

ADHESIVO PARA PIEDRA Y GRANITO :

Adhesivo SEGA FIX es un conjunto especial desarrollado para áreas de mármol y piedra que consta de activador y adhesivo de cianoacrilato altamente viscoso.

CARACTERÍSTICAS: Especialmente desarrollado para el uso de piezas que requieren una alta resistencia de adhesión de piezas pesadas. Aplicación fácil y limpia. Adecuado para superficies verticales; no fluye y rebota. Debido a su alta viscosidad, aumenta la adherencia. Fuerza, especialmente en poroso, duro a la adherencia. Superficies.

APLICACIONES: Adecuado para aplicaciones de mármol, granito, cerámica, tapicería de basalto, piedra decorativa de la pared.

ADHESIVES

SUPER GLUE

GLASS, RUBBER, WOOD, METAL, LEATHER
MANY SYNTHETICS, DIFFERENT TYPES OF PLASTIC

SUPER GLUE SG-12

CODE	CONTENT	QTY.
0519-048580	5 GR	12 SET / 720 PCS

SUPER GLUE & CYNOACRYLATE ADHESIVE

It is a low viscosity, very fast curing cynoacrylate adhesive. It gives excellent results especially in applications where very fast curing is required.

FEATURES: Very fast cure. High adhesion strength in a few seconds.

APPLICATIONS: It is suitable for glass, rubber, metal and many plastic surfaces.

SUPER PEGAMENTO Y ADHESIVO DE CYNOACRYLATE

Es un adhesivo de cianoacrilato de curado muy rápido y baja viscosidad. Da excelentes resultados, especialmente en aplicaciones donde se requiere un curado muy rápido.

CARACTERÍSTICAS: Curado muy rápido. Alta fuerza de adherencia en pocos segundos.

APLICACIONES: Es adecuado para vidrio, caucho, metal y muchas superficies de plástico.

ADHESIVES Xplus+

EPOXY STEEL

El epoxi de acero de 5 minutos es un epoxi de resistencia industrial de fraguado rápido que es excelente para unir metal con metal o reparar defectos en metal, madera y mampostería. Endurece hasta obtener una masa parecida al acero que se puede perforar, roscar, lijar, limar o pintar una vez que esté completamente curada.

EPOXY STEEL SG-18 *Black*

CODE	CONTENT	QTY.
0519-048552	25 ML	120 PCS

EPOXY STEEL SG-17 *Clear*

CODE	CONTENT	QTY.
0519-048551	25 ML	120 PCS

EPOXY ADHESIVE :

It is a two component, solvent-free, fast curing and extremely strong, multi-purpose, suitable epoxy based adhesive.

FEATURES

High adhesion strength and durability, Very fast cure. It can cure at room temperature. It does not pull or crack. Good space filling ability, Resistant to water and chemicals, Weather resistant, Easy to mix and apply. It can be painted and sanded.

APPLICATIONS

Polypropylene, polyethylene, nylon, PTFE or polypropylene, for bonding of hardwood, glass, crystal, ceramic, porcelain, marble, metal, glass fiber, leather, rubber, fabric materials and hard plastic surfaces, sealing of electrical parts, it is not recommended to use it in other flexible plastics.

EPOXY ADHESIVO:

Es un adhesivo epóxico adecuado de uso múltiple, sin disolventes, de curado rápido y extremadamente fuerte, multipropósito.

CARACTERISTICAS

Alta fuerza de adherencia y durabilidad, curado muy rápido. Puede curar a temperatura ambiente. No tira ni se agrieta. Buena capacidad de llenado de espacios, resistente al agua y productos químicos, resistente a la intemperie, fácil de mezclar y aplicar Se puede pintar y lijar.

APLICACIONES

Polipropileno, polietileno, nylon, PTFE o polipropileno, para unir madera dura, vidrio, cristal, cerámica, porcelana, mármol, metal, vidrio Fibra, cuero, goma, materiales de tela y superficies de plástico duro, sellado de partes eléctricas, no se recomienda su uso en otros plásticos flexibles.

ADHESIVES

MARBLE GLUE

POLYESTER RESIN BASED MASTICS FOR MARBLE, GRANITE, STONES

SEGA Marble Glue is a two component marble and natural stone adhesive based on polyester resin. Used for gluing, repairing and filling up porous surfaces of the marble, travertine, natural stones, ceramic, brick and similar materials. Suitable for vertical applications.

MASTICA A BASE DE RESINA DE POLIÉSTER PARA MÁRMOL, GRANITO, PIEDRAS

SEGA Pegamento de mármol es un mármol de dos componentes y stoneadhesive natural a base de resina de poliéster. Se utiliza para pegar, reparar y rellenar superficies porosas de mármol, travertino, piedras naturales, cerámica, ladrillo y materiales similares Adecuado para aplicaciones verticales.

MARBLE GLUE

CODE	CONTENT	QTY.
0519-048627	750 ML	12 PCS

MARBLE GLUE:

ADHESIVE SURFACES 2 HOURS AFTER USE
Polyester based, two component, thixotropic adhesive. It is used for filling and bonding of materials such as marble, granite, natural stone, artificial marble, ceramics. Thanks to its thixotropic structure, it is also suitable for vertical applications.

FEATURES
Rapid curing (15 - 30 minutes at 20 °C). Easy to handle. It gives excellent shine after mechanical polishing. It has high adhesion strength even at high temperatures.

APPLICATIONS
It is used for bonding natural stones like marble, travertine. It is used for bonding surfaces such as tiles, concrete, granite, wood.

PEGAMENTO DE MÁRMOL:

Adhesivo tixotrópico a base de poliéster, de dos componentes. Se utiliza para el relleno y la unión de materiales como mármol, granito, piedra natural, mármol artificial, cerámica. Gracias a su estructura tixotrópica, también es adecuado para aplicaciones verticales.

CARACTERISTICAS
Curado rápido (15 - 30 minutos a 20 ° C). Facil de manejar. Da un brillo excelente después del pulido mecánico. Tiene una alta resistencia de adherencia incluso a altas temperaturas.

APLICACIONES
Se utiliza para unir piedras naturales como el mármol, el travertino. Se utiliza para unir superficies tales como baldosas, hormigón, granito, madera.

MULTI PURPOSE PU FOAM

SEGAFIX 9900 PU-FOAM

CODE	CONTENT	QTY.
0519-048604	300 ML	12 PCS
0519-048595	600 GR	12 PCS
0519-048596	850 GR	12 PCS

GENERAL PURPOSE PU FOAM:

It is a one component, polyurethane based filler and assembly foam that expands and cures with moisture. Each aerosol can is designed for use with a pipette.

FEATURES : Excellent bonding and filling properties. Excellent mounting feature and stability. Up to 45 liters depending on nourishment and temperature. Excellent adhesion to many surfaces (except Teflon, PE, PP). High filling capacity. High thermal and acoustic insulation value. After drying, the hardening foam can be cut, sanded, painted and plastered. Do not pull. It is mold-free and waterproof. It does not contain any propellant that could damage the ozone layer.

APPLICATIONS: Mounting and isolation of door and window casings. Gaps, filling and sealing of large cracks and holes. Heat and sound insulation is available. Isolation of electrical installations, hot and cold water pipes. As a general purpose filler, gluing and insulating material.

PROPÓSITO GENERAL PU ESPUMA:

Es una espuma de relleno y ensamblaje a base de poliuretano de un componente que se expande y cura con la humedad. Cada lata de aerosol está diseñada para usarse con una pipeta.

CARACTERÍSTICAS: Excelentes propiedades de unión y relleno. Excelente característica de montaje y estabilidad. Hasta 45 litros según alimentación y temperatura. Excelente adherencia a muchas superficies (excepto teflón, PE, PP). Alta capacidad de llenado. Alto valor térmico y acústico de aislamiento. Después del secado, la espuma endurecida se puede cortar, lijar, pintar y enlucir. No jalar. Es libre de moho e impermeable. No contiene ningún propelente que pueda dañar la capa de ozono.

APLICACIONES: Montaje y aislamiento de puertas y ventanas. Huecos, rellenos y sellado de grandes grietas y agujeros. Aislamiento térmico y acústico disponible. Aislamiento de instalaciones eléctricas, tuberías de agua caliente y fría. Como un propósito general Material de relleno, encolado y aislante.

GUN FOAM

SEGAFIX 9900 GUN FOAM

CODE	CONTENT	QTY.
0519-048601	850 GR	12 PCS

FOAM CLEANER

CODE	CONTENT	QTY.
0519-048605	500 ML	12 PCS

FOAM CLEANER

Removes fresh PU foam and cleans the PU foam gun adapter after the application. Cleans surfaces, clothes, window&door frames and prevents the foam cure in the gun adapter.

LIMPIADOR DE ESPUMA

Elimina la espuma de PU nueva y limpia el adaptador de la pistola de espuma de PU después de la aplicación. Limpia las superficies, la ropa, los marcos de puertas y ventanas y evita que la espuma se cure en el adaptador de la pistola.

MULTI-PURPOSE GUN PU FOAM:

A general purpose aerosol polyurethane foam that can be used with a special application gun and that expands and cures with moisture. It has high efficiency, reusability and more convenient application.

FEATURES: High efficiency and economical use thanks to gun application. Controlled and comfortable foam output thanks to gunned application. Up to 45 liters yield and up to 30% expansion depending on nourishment and temperature. Excellent bonding and filling properties. Excellent mounting feature and stability. Excellent adhesion to many surfaces (except Teflon, PE, PP). High filling capacity. High thermal and acoustic insulation value. After drying, the hardening foam can be cut, sanded, painted and plastered. Do not pull. It is mold-free and waterproof. It does not contain any propellant that could damage the ozone layer.

APPLICATIONS: Mounting and isolation of door and window casings. Gaps, filling and sealing of large cracks and holes. Heat and sound insulation is available. Isolation of electrical installations, hot and cold water pipes. As a general purpose filler, gluing and insulating material.

MULTIUSO GUN ESPUMA PU:

Una espuma de poliuretano en aerosol de uso general que se puede usar con una pistola de aplicación especial y que se expande y cura con la humedad. Tiene una alta eficiencia, reutilización y una aplicación más conveniente.

CARACTERÍSTICAS: Alta eficiencia y uso económico gracias a la aplicación de la pistola. Salida de espuma controlada y cómoda gracias a la aplicación armada. Hasta 45 litros de rendimiento y hasta un 30% de expansión dependiendo de la nutrición y la temperatura. Excelentes propiedades de unión y relleno. Excelente característica de montaje y estabilidad. Excelente adherencia a muchas superficies (excepto teflón, PE, PP). Alta capacidad de llenado. Alto valor térmico y acústico de aislamiento. Después del secado, la espuma endurecida se puede cortar, lijar, pintar y enlucir. No jalar. Es libre de moho e impermeable. No contiene ningún propelente que pueda dañar la capa de ozono.

APLICACIONES: Montaje y aislamiento de puertas y ventanas. Huecos, rellenos y sellado de grandes grietas y agujeros. Aislamiento térmico y acústico disponible. Aislamiento de instalaciones eléctricas, tuberías de agua caliente y fría. Como un propósito general material de relleno, encolado y aislante.

EPS/XPS ADHESIVE FOAM

CODE	CONTENT	QTY.
0519-048600	900 GR	12 PCS

ADHESIVE MONTAGE FOAM

SEGA FIX Adhesive Foam is a one-component polyurethane mounting foam that hardens with the moisture of the air that can be used for bonding of thermal insulation boards (Polystyrene XPS / EPS) and jambs.

- It fills, insulates and protects the gap between the structural elements.
- It can be applied easily and quickly in the temperature range of 0 + - 40 ° C, provides instant adhesion and hardens within 20 minutes.
- About 2 hours after the application, the sheets can be fixed and plastered.

ESPUMA ADHESIVA DE MONTAJE

La Espuma Adhesiva SEGA FIX es una espuma de montaje de poliuretano monocomponente que endurece con la humedad del aire que puede utilizarse para el pegado de paneles de aislamiento térmico (Poliestireno XPS/EPS) y jambas.

- Rellena, aísla y protege el espacio entre los elementos estructurales.
- Se puede aplicar fácil y rápidamente en el rango de temperatura de 0 + - 40 °C, proporciona una adherencia instantánea y endurece en 20 minutos.
- Unas 2 horas después de la aplicación, las láminas pueden estar fijadas y enlucidas.

SILICONE SEALANT

BOND
SEALS
INSULATES

SELLADOR DE SILICONA
Los selladores de silicona forman un caucho resistente y flexible, que permanece flexible durante años. Los selladores de silicona están diseñados para ser utilizados para sellar el agua, por ejemplo, alrededor de una bañera, mampara de ducha o lavamanos, alrededor de techos, canalones, tapajuntas, respiraderos, vidrios e incluso acuarios.

- Clear
- White
- Black

CODE	CONTENT	QTY.
0519-048629	280 ML	24 PCS

UNIVERSAL SILICONE SEALANT

It is a general purpose, one component, acetic curing, sealant and joint filler material with wide application area. It provides strong adhesion to many non-porous surfaces including general construction materials.
FEATURES: It is a general purpose, one component, acetic curing, sealant and joint filler material with wide application area. It provides strong adhesion to many non-porous surfaces including general construction materials. After curing, it remains elastic continuously. The acetoxy system cures. Provides excellent adhesion to non-porous surfaces. It does not crack, does not fold, is resistant to aging effects. It is resistant to detergents, cleaning materials and chemicals. Applicable in all seasons. Typical acid smells during curing.
APPLICATIONS: In general, glass installation and installation work. Insulation and filling in door and window spaces. DIY projects. In bathroom and kitchen applications and plumbing works. Glass, porcelain, steel, etc. at the joints and joints. Isolation of electrical materials, switches and switches.

SELLADOR DE SILICONA UNIVERSAL

Es un material de uso general, de un componente, curado acético, sellador y relleno de juntas con un área de aplicación amplia. Proporciona una fuerte adhesión a muchas superficies no porosas, incluidos los materiales de construcción en general.
CARACTERÍSTICAS: Es un material de uso general, un componente, curado acético, sellador y relleno de juntas con un área de aplicación amplia. Proporciona una fuerte adhesión a muchas superficies no porosas. Incluyendo materiales de construcción en general. Después del curado, permanece elástico continuamente. El sistema acetoxi cura. Proporciona excelente adherencia a superficies no porosas. No se agrieta, No se pliega, es resistente a los efectos del envejecimiento. Es resistente a detergentes, productos de limpieza y productos químicos. Aplicable en todas las temporadas. El ácido típico huele durante el curado.
APLICACIONES: En general, instalación de vidrio y trabajos de instalación. Aislamiento y relleno de espacios de puertas y ventanas. Proyectos de bricolaje. En aplicaciones de baño y cocina y fontanería. trabajos. Vidrio, porcelana, acero, etc. en las uniones y juntas. Aislamiento de materiales eléctricos, interruptores e interruptores.

ACRYLIC SEALANT

BOND SEALS INSULATES

- White
- Black
- Beige
- Grey
- Oak
- Brown

CODE	CONTENT	QTY.
0519-048629	280 ML	24 PCS

Acrylic Mastic

CODE	CONTENT	QTY.	
0519-048621.1	600 ML	20 PCS	WHITE
0519-048621.2	600 ML	20 PCS	SILVER
0519-048621.3	600 ML	20 PCS	BLACK

ACRYLIC MASTIC

It is a one-component, general-purpose acrylic mastic that can be used both in the interior and exterior of buildings, in joints and cracks. It is an economical joint sealant ideal for use especially in static joints.

FEATURES: It can be painted on. Brick, concrete, wood and so on. It can be used on all porous surfaces. It is very easy to apply and clean. It is waterproof after dryness. Odorless.

APPLICATIONS: At low and medium moving joints of wood, concrete, brick, etc. construction materials. Filling cracks in walls and ceilings. In windows, doors and walls.

MASILLA ACRILICA

Es una masilla acrílica de uso general de un componente que se puede utilizar tanto en el interior como en el exterior de edificios, en juntas y grietas. Es un sellador de juntas económico ideal para uso especialmente en juntas estáticas.

CARACTERÍSTICAS: Se puede pintar sobre. Ladrillo, hormigón, madera y así sucesivamente. Puede ser utilizado en todas las superficies porosas. Es muy fácil de aplicar y limpiar.
Es impermeable después de la sequedad. Inodoro.

APLICACIONES: En articulaciones bajas y medianas. De madera, hormigón, ladrillo, etc. Materiales de construcción. Relleno de grietas en paredes y techos. En ventanas, puertas y paredes.

POLYURETHANE SEALANTS

SHORA 40
SHORA 50

CODE	CONTENT	QTY.
0519-048626	280 ML	24 PCS

Polyurethane Mastic

CODE	CONTENT	QTY.	
0519-048620.1	600 ML	20 PCS	WHITE
0519-048620.2	600 ML	20 PCS	SILVER
0519-048620.3	600 ML	20 PCS	BLACK

POLYURETHANE SEALANT (Automotive-Construction)

Polyurethane mastic is a one-component, polyurethane based sealant cured by air moisture. It has excellent adhesion to iron sheet, aluminum, stainless steel, lead, copper, ceramic,
glass, wood and many plastic surfaces.

FEATURES: It has permanent elasticity. It does not flow, it is thixotropic. There is no surface stickiness, no dirt. Do not pull. It has improved storage stability. It can be easily applied and corrected with a gun. Paintable.

APPLICATIONS: In the automotive sector, cars, caravans and so on. in the manufacture of vehicles. Ventilation ducts and air conditioning manufacturing and installation. As a sealant in the joints of rainwater collecting pipes and in rain gutters in the detonation. To reduce vibration in metal hair joining works. Metal sheet to ensure insulation in places of composition. It is used when water, gas, air and dust permeable gaps are isolated.

SELLADOR DE POLIURETANO (AUTOMOCION Y INDUSTRIA)

La masilla de poliuretano es un sellador a base de poliuretano de un componente curado por la humedad del aire. Tiene una excelente adherencia a la lámina de hierro, aluminio, acero inoxidable, plomo, cobre, cerámica, vidrio, madera y muchas superficies de plástico.

CARACTERISTICAS: Posee elasticidad permanente. No fluye, es tixotrópico. No hay pegajosidad en la superficie, no hay suciedad. No jalar. Se ha mejorado la estabilidad de almacenamiento. Se puede aplicar y corregir fácilmente con una pistola. Pintable.

APLICACIONES: En el sector de la automoción, automóviles, caravanas, etc. En la fabricación de vehículos. Fabricación e instalación de conductos de ventilación y climatización. Como sellador en las juntas de agua de lluvia que recogen tuberías y en canales de lluvia en la detonación. Para reducir las vibraciones en el metal, trabajos de unión del cabello. Chapa metálica para garantizar el aislamiento en lugares de composición. Se utiliza cuando se aíslan huecos permeables al agua, gas, aire y polvo.

RTV SEALANT

HIGH TEMPERATURE

RED

RED

CODE	CONTENT	QTY.
0519-048615	280 ML	24 PCS

HIGH TEMPERATURE GASKET RTV SILICONE SEALANT

A high performance silicone developed for sealing, gluing and repair work where high heat resistance is required. It is an ideal filler material for joints that can be exposed to high temperatures on the buildings. A hard, elastic silicone that reacts with atmospheric moisture.

FEATURES: After curing, it is permanently resistant to 250 ∞ C and temporarily to 300 ∞ C. Acetoxy system cures, hardens at room temperature. 100% Silicone Fast cure, high strength. After curing, it is resistant to
mechanical stress. It maintains flexibility between -40 ∞ C and + 250 ∞ C. It does not crack, it does not lose its volume, it does not become fragile. It is one component.

APPLICATIONS: For sealing and bonding jobs in automobiles and other vehicles. For sealing / sealing in heating systems. Stove-sealing work. In heating appliances. For sealing in pumps and engines. In the chimney. Other sealing, bonding and sealing applications that will operate at high temperatures.

SELLADOR DE POLIURETANO (AUTOMOCION Y INDUSTRIA)

La masilla de poliuretano es un sellador a base de poliuretano de un componente curado por la humedad del aire. Tiene una excelente adherencia a la lámina de hierro, aluminio, acero inoxidable, plomo, cobre, cerámica, vidrio, madera y muchas superficies de plástico.

CARACTERISTICAS: Posee elasticidad permanente. No fluye, es tixotrópico. No hay pegajosidad en la superficie, no hay suciedad. No jalar. Se ha mejorado la estabilidad de almacenamiento. Se puede aplicar y corregir fácilmente con una pistola. Pintable.

APLICACIONES: En el sector de la automoción, automóviles, caravanas, etc. En la fabricación de vehículos. Fabricación e instalación de conductos de ventilación y climatización. Como sellador en las juntas de agua de lluvia que recogen tuberías y en canales de lluvia en la detonación. Para reducir las vibraciones en el metal, trabajos de unión del cabello. Chapa metálica para garantizar el aislamiento en lugares de composición. Se utiliza cuando se aíslan huecos permeables al agua, gas, aire y polvo.

HIGH-TACK SEALANT

SUPERIOR
BOND STRENGHT

ALL MATERIALS SURFACES

CODE	CONTENT	QTY.
0519-048614	290 ML	24 PCS

HIGH-TACK HEAVY SEALANT

SEGA FIX Ultra Tack is one component, with an initial tack in 5 seconds, high strength performance hybrid based sealant. It is strongest among all types of Montage Adhesives, without harming the environment or the human health.

- Bonds heavy objects to all types of surfaces.
- Dries quickly and achieves strong preliminary bonding on all surfaces.
- It is sanitary.
- Good for bonding and sealing in wet, humid conditions.
- Odorless, leaves no oil residue and does not damage the applied surface.
- Can be painted over with all types of paint, including water-based.

SELLADOR PESADO DE ALTA ADHERENCIA

SEGA FIX Ultra pegajoso es un componente, con una adherencia inicial en 5 segundos, sellador de base híbrida de rendimiento de alta resistencia. Es el más fuerte entre todos los tipos de Adhesivos de Montaje, sin dañar el medio ambiente ni la salud humana.

- Pega objetos pesados a todo tipo de superficies.
- Se seca rápidamente y logra una fuerte unión preliminar en todas las superficies.
- Es sanitario.
- Bueno para unir y sellar en condiciones mojadas y húmedas.
- Inodoro, no deja residuos de aceite y no daña la superficie aplicada.
- Se puede repintar con todo tipo de pintura, incluso al agua.

CERAMIC MASTIC

MULTI-PURPOSE MONTAGE ADHESIVE

CODE	CONTENT	QTY.
0519-048619	290 ML	24 PCS

CERAMIC MASTIC

SEGA FIX Ceramic Mastic is one component, with an initial tack in 5 seconds, high strength performance hybrid based sealant. It is strongest among all types of Montage Adhesives, without harming the environment or the human health. Bonds heavy objects to all types of surfaces. Dries quickly and achieves strong preliminary bonding on all surfaces. It is sanitary. Good for bonding and sealing in wet, humid conditions. Odorless, leaves no oil residue and does not damage the applied surface. Can be painted over with all types of paint, including water-based.

MASILLA CERÁMICA

SEGA FIX Ceramic Mastic es un sellador de base híbrida de un componente, con una adherencia inicial en 5 segundos, de alto rendimiento y resistencia. Es el más fuerte entre todos los tipos de Adhesivos de Montaje, sin dañar el medio ambiente ni la salud humana. Pega objetos pesados a todo tipo de superficies. Se seca rápidamente y logra una fuerte unión preliminar en todas las superficies. es sanitario. Bueno para unir y sellar en condiciones mojadas y húmedas. Inodoro, no deja residuos de aceite y no daña la superficie aplicada. Se puede repintar con todo tipo de pintura, incluso al agua.

CAULKING & FOAM GUN

Caulking Gun *plastic*

Pistola para calafatear de plástico

CODE	CONTENT	QTY.
013704 P	Plastic	48 PCS

Caulking Gun *metal*

Pistola de calafateo de metal

CODE	CONTENT	QTY.
013704 M	Metal	48 PCS

Caulking Gun *metal*

Pistola de calafateo de metal

CODE	CONTENT	QTY.
013710	Metal	12 PCS

Foam Gun

Pistola de espuma

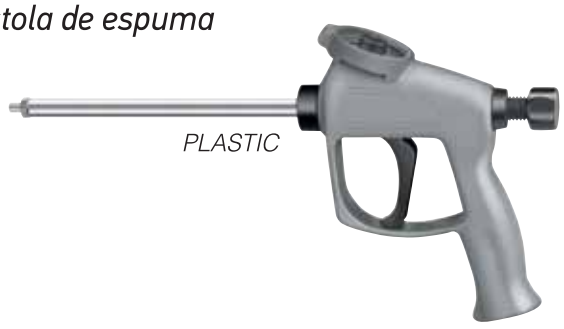

CODE	CONTENT	QTY.
013702 P	Plastic	12 PCS

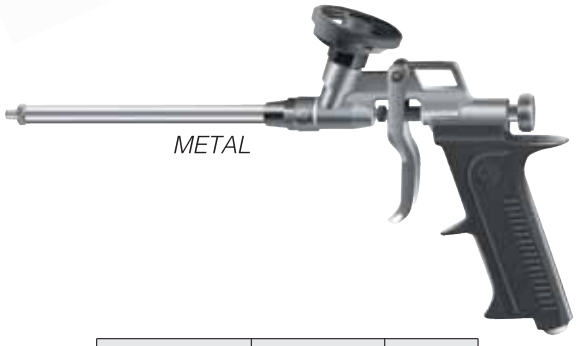

CODE	CONTENT	QTY.
013702 M	Metal	12 PCS

A high quality guns for use with cartridge based products.

Fitting the cartridge

Retract the plunger by pressing the thumb plate and pulling the plunger back as far as it will go. Feed the nozzle of the cartridge through the hole at the end of the gun so that the cartridge fits into the collar. Then press the trigger and repeat until the plunger enters the hollow at the rear of the cartridge.

Use with Silicone, Sealant, Mastic, Caulk and Adhesive cartridges!

Pistolas de alta calidad para usar con productos basados en cartuchos.

Colocación del cartucho

Retraiga el émbolo presionando la placa del pulgar y tirando del émbolo hacia atrás hasta el tope. Pase la boquilla del cartucho a través del orificio en el extremo de la pistola para que el cartucho encaje en el collar. Luego presione el gatillo y repita hasta que el émbolo entre en el hueco en la parte posterior del cartucho.

¡Úselo con cartuchos de silicona, selladores, masillas, masilla y adhesivos!

GASKET MAKER

RED

HIGH TEMPERATURE

Makes gaskets for high temperature applications up to 650° F (343°C); safe for oxygen sensor equipped vehicles.
Excellent heat control and torque retention for overhead cam and timing chain covers. Dries tough, flexible and improves high temperature performance. Resists most engine fluids.

BLACK-BLUE CLEAR-GRAY

HIGH TEMPERATURE

Replaces most cut gaskets. Forms to any shapeinstantly; cures fast. Resist cracking, shrinking and migration caused by thermal cycling. Also seals timing chain covers and differential covers. Dries tough yet flexible. Works up to 500°F (260°C). Resist oil, water, antifreeze and transmission fluid.

85 gr Blister

CODE	CONTENT	QTY.	
0519-048632	85 GR	144 PCS	GRAY
0519-048633	85 GR	144 PCS	RED
0519-048634	85 GR	144 PCS	BLACK
0519-048635	85 GR	144 PCS	CLEAR
0519-048636	85 GR	144 PCS	BLUE

GASKET MAKER:

It is a high-performance silicone sealant developed for sealing, bonding and repairing works where heat resistance is required. It is an ideal sealant for high temperature construction applications. It reacts with atmospheric moisture to produce a tough, elastic silicone.

FEATURES

Excellent heat resistance after curing up to 250°C permanently and up to 300°C temporarily. 100% silicone. Remains flexible at low (-40°C) and high (+250°C) temperatures. Acetocy sure, RTV Silicone. Will not crack, shrick or become brittle. One component.

APPLICATIONS

Sealing and bonding application in automotives. On heating system and ovens for sealing tightness. Sealing and bonding in stoves.Gasket in pumps and motors. Sealing chimneys. Other bonding and sealing applications where parts must perform at high temperatures.

GENERADOR DE JUNTAS DE SILICONE PARA ALTAS TEMPERATURAS:

Es un sellador de silicona de alto rendimiento desarrollado para trabajos de sellado, unión y reparación donde se requiere resistencia al calor. Es un sellador ideal para aplicaciones de construcción a altas temperaturas. Reacciona con la humedad atmosférica para producir una silicona resistente y elástica.

CARACTERISTICAS

Excelente resistencia al calor después de curar hasta 250 ° C permanentemente y hasta 300 ° C temporalmente. 100% silicona. Permanece flexible a temperaturas bajas (-40 ° C) y altas (+ 250 ° C). Acetocito seguro, RTV Silicona. No se agrietará, shrick ni se volverá quebradizo. Un componente.

APLICACIONES

Aplicación de sellado y pegado en automoción. En sistema de calefacción y hornos para estanqueidad. Sellado y pegado en estufas. Cazo en bombas y motores. Sellado de chimeneas. Otras aplicaciones de unión y sellado donde las piezas deben rendir a altas temperaturas.

CARBURETOR CLEANER

CLEAN QUICKLY AND FASTLY

CODE	CONTENT	QTY.
0519-048132	450 ML	24 PCS

CARB. & CHOKE CLEANER:

It cleans contaminated gasoline spraying systems and carburetor systems.

FEATURES

Gasoline engines prevent irregular operation, gas-feeding problems and power losses. Cleans injectors, valves, bushes and cylinder inserts. The fuel delivery system eliminates all the impurities in the injector and intake manifold. When used regularly, it prevents deposits and accumulations in the fuel system. Reduces fuel consumption. Fuel system prevents rust and corrosion on parts. It prevents power losses in the motors.

SPRAY LIMPIADOR DE CARBURADOR

Limpia los sistemas de pulverización de gasolina contaminada y los sistemas de carburador.

CARACTERISTICAS

Los motores de gasolina evitan el funcionamiento irregular, problemas de alimentación de gas y pérdidas de potencia. Limpia inyectores, válvulas, casquillos e insertos de cilindros. El sistema de suministro de combustible elimina todas las impurezas en el inyector y el colector de admisión. Cuando se usa regularmente, previene depósitos y acumulaciones en el sistema de combustible. Reduce el consumo de combustible. El sistema de combustible evita la oxidación y la corrosión de las piezas. Previene pérdidas de potencia en los motores.

CLEANERS

ENGINE DEGREASER & BRAKE CLEANER

BRAKE & PARTS CLEANER

CODE	CONTENT	QTY.
0519-048190	500 ML	24 PCS

ENGINE DEGREASER

CODE	CONTENT	QTY.
0519-048205	500 ML	24 PCS

BRAKE & PARTS CLEANER

Penetrates, dissolves and removes dirt and oil from brake systems and metal parts. Safer for aluminum. Leaves no contaminant-attracting residue or chlorinated solvent run-off.
FEATURES: Effectively removes the deposits like leaking brake fluid, grease, oil and hardened contaminations. Eliminates dust from brake and clutch parts. Reduces disc-brake squeal and clutch chatter. Can be applied without disassembly, saving time and reducing maintenance costs. Evaporates quickly. Leaves no residue. Excellent penetration Stable, non-staining and non-corrosive to metals. Aerosol is equipped with a 360° (upside-down) spray valve and extension tube for added convenience.
APPLICATIONS: Perfect for cleaning and degreasing: Brake linings , Drums, Cylinders, Brake shoes , Disc brake pads , Discs , Wedge brakes , Springs Calipers, Clutch discs.

SPRAY LIMPIADOR DE FRENOS Y PARTES:

Penetra, disuelve y elimina la suciedad y aceite de sistemas de frenos y piezas metálicas. Más seguro para el aluminio. No deja residuos que atraigan contaminantes o escapes de solventes clorados.
CARACTERÍSTICAS: Elimina eficazmente los depósitos, como fugas de líquido de frenos, grasa, aceite y contaminantes endurecidos. Elimina el polvo de las piezas de freno y embrague. Reduce el chirrido del freno de disco y el chirrido del embrague. Se puede aplicar sin desmontar, ahorrando tiempo y reduciendo los costes de mantenimiento. Se evapora rápidamente. No deja residuos. Excelente penetración Estable, no manchable y no corrosivo para los metales. El aerosol está equipado con una válvula de rociado de 360 ° (boca abajo) y un tubo de extensión para agregar conveniencia.
APLICACIONES: Perfecto para limpiar y desengrasar: forros de freno, tambores, cilindros, zapatas de freno, pastillas de freno de disco, discos, frenos de cuña, pinzas de resorte, discos de embrague.

ENGINE DEGREASER

Engine Degreaser has been specially formulated for cleaning the engine and the engine compartment.
FEATURES: The product dissolves oil and grease residues easily as it does tar, brake abrasion and other contaminants. Dissolves dirt, oil and grease residues. High washing and cleaning efficiency. Fast acting. Removes preservatives. Does not contain chlorinated hydrocarbons. Does not react with paints, rubber or plastics.

LIMPIADOR DE MOTORES EN SPRAY:

El desengrasante del motor ha sido especialmente formulado para limpiar el motor y el compartimiento del motor.
CARACTERÍSTICAS: El producto disuelve los residuos de aceite y grasa fácilmente como lo hace el alquitrán, la abrasión de frenos y otros contaminantes. Disuelve los residuos de suciedad, aceite y grasa. Alta eficacia de lavado y limpieza. Actuación rápida. Elimina los conservantes. No contiene hidrocarburos clorados. No reacciona con pinturas, caucho o plásticos.

WATER OR WATERLESS
ALL PURPOSE

HAND CLEANER

Lemon FOR QUICK REMOVAL GREASE, TAR, ADHESIVE AND PAINT
PROFESSIONAL STRENGTH

PARA GRASA DE EXTRACCIÓN RÁPIDA
TAR, ADHESIVO Y PINTURA
FUERZA PROFESIONAL

HAND CLEANER

CODE	CONTENT	QTY.
0519-048275	500 GR	24 PCS
0519-048276	1 KG	12 PCS
0519-048277	4 KG	1 PCS
0519-048278	15 KG	1 PCS

HAND CLEANER SOAP :

Infiltrating and penetrating challenging surfaces; is a powerful remover with a special solution that removes paint, ink, inkless stains, dried adhesive, silicone and pu foam stains.

FEATURES

It cleans and removes dry stuffing materials. It cleans up furniture and surfaces against tough stains such as machine oil, ink, glue. The machine, which is infected, picks up difficult stains such as oil, padding and adhesive. It is very effective in removing rough surface and stubborn soil. A smooth
surface attracts impurities. Provides smooth and gentle skin after use.

APPLICATIONS

Removing stains such as paint, ink, glue, sealing materials, polyurethane foam, non-erasable pencils from hand, goods and surfaces. The machine is effective in removing oil and other foreign materials from various surfaces. It can be used for renewal and cleaning of stained painted surfaces and filling material stains.

JABÓN LIMPIADOR DE MANOS:

Infiltrantes y penetrantes superficies desafiantes; es un poderoso removedor con una solución especial que elimina pintura, tinta, manchas sin tinta, adhesivo seco, silicona y manchas de espuma de poliuretano.

CARACTERISTICAS

Limpia y elimina los materiales de relleno secos. Limpia los muebles y las superficies contra manchas difíciles como aceite de máquina, tinta, pegamento. La máquina, que está infectada, recoge manchas difíciles como aceite, relleno y adhesivo. Es muy eficaz en
Eliminando la superficie rugosa y el suelo rebelde. Una superficie lisa atrae las impurezas. Proporciona una piel suave y tersa después del uso.

APLICACIONES

Eliminación de manchas como pintura, tinta, pegamento, materiales de sellado, espuma de poliuretano, lápices de mano, artículos y superficies que no se pueden borrar. La máquina es eficaz para eliminar el aceite y otros materiales extraños de varias superficies. Puede utilizarse para renovar y limpiar superficies pintadas manchadas y manchas de material de relleno.

ENGINE CLEANING LIQUID

Multi Purpose Cleaner

CODE	CONTENT	QTY.
0519-048509	1 LT	12 PCS
0519-048510	5 LT	4 PCS
0519-048511	20 LT	1 PCS

ENGINE CLEANING LIQUID

Carbon-Cutting Technology designed to completely remove tough carbon, oil and grease. Proprietary Corrosion Inhibiting Formula leaves behind a clean surface. Safe to use, non-flammable, biodegradable and VOC compliant. Free of petroleum solvents, fumes and acids.

APPLICATIONS

For use on engines, transmissions, rear differentials, undercarriage, machinery, tools, workbenches, garage floors/walls, asphalt, stainless steel, chrome, and exhaust hoods.

LÍQUIDO DE LIMPIEZA DE MOTORES

Tecnología de corte de carbono diseñada para eliminar completamente el carbono, el aceite y la grasa. La fórmula patentada de inhibición de la corrosión deja una superficie limpia. Seguro de usar, no inflamable, biodegradable y compatible con VOC. Libre de solventes derivados del petróleo, humos y ácidos.

APLICACIONES

Para uso en motores, transmisiones, diferenciales posteriores, tren de rodaje, maquinaria, herramientas, mesas de trabajo, pisos / paredes de garajes, asfalto, acero inoxidable, cromo y campanas de extracción.

MULTI-PURPOSE CLEANER & DEGREASER

CODE	CONTENT	QTY.
0519-048507	750 ML	12 PCS
0519-048508	1 LT	12 PCS

MULTI-PURPOSE CLEANER & DEGREASE

SEGA XPLUS Multi-Purpose Cleaner and Degreaser dissolves grease on contact and quickly removes dirt, oil, wax, grime and tar.
Industrial strength, but biodegradable and phosphate free. It is one of the strongest water-based products on the market. Use the powerful SEGA XPLUS All-Purpose Cleaner and Degreaser for your toughest tasks. Each bottle is a full strength concentrate that can be diluted up to 16:1 as needed. Applications include engines, mats, wheels, tools, toilet, sink, oven, bath cabin, barbecue grills, tools, lawnmowers, boats, fishing rods, etc.

LIMPIADOR Y DESENGRASANTE MULTIUSOS

El limpiador y desengrasante multiusos SEGA XPLUS disuelve la grasa al contacto y elimina rápidamente la suciedad, el aceite, la cera, la mugre y el alquitrán. Resistencia industrial, pero biodegradable y libre de fosfatos. Es uno de los productos a base de agua más fuertes del mercado. Utilice el potente limpiador y desengrasante multiusos SEGA XPLUS para sus tareas más difíciles. Cada botella es un concentrado de fuerza completa que se puede diluir hasta 16:1 según sea necesario. Las aplicaciones incluyen motores, tapetes, ruedas, herramientas, inodoro, fregadero, horno, cabina de baño, parrillas para barbacoa, herramientas, cortadoras de césped, botes, cañas de pescar, etc.

Spray paint

ALL PURPOSE FAST DRY INTERIOR - EXTERIOR

CODE	CONTENT	QTY.
0519-048400	400 ML	24 PCS

PAINT REMOVER

An aerosol stripper which removes paint from most types of surfaces. The convenient aerosol can be easily sprayed to hard to-reach areas and does not drip or run.

FEATURES
Aggressively strips even the toughest paints. Convenient spray is easy to use. Ease of use saves time. No wastage due to accurate spray. Spray gets into hard to reach areas. Clings well to vertical surfaces. Thick formula clings to extend contact time. Easy clean up.

APPLICATIONS
Any metallic surface with mild to heavy paint remains. Removes acrylics, epoxies, lacquers, adhesives and most other automotive finishes. Light industrial environments. Should not be used on fiberglass, plastics, styrene related plastics, vinyl, linoleum.

REMOVEDOR DE PINTURA

Un decapante en aerosol que elimina la pintura de la mayoría de los tipos de superficies. El conveniente aerosol se puede rociar fácilmente en áreas difíciles de alcanzar y no gotea ni se corre.

CARACTERISTICAS
Elimina agresivamente incluso las pinturas más duras. El aerosol conveniente es fácil de usar. La facilidad de uso ahorra tiempo. Sin desperdicio debido a la pulverización precisa. El rociado penetra en áreas difíciles de alcanzar. Se adhiere bien a las superficies verticales. Fórmula gruesa se aferra para extender el tiempo de contacto. Fácil de limpiar.

APLICACIONES
Queda cualquier superficie metálica con pintura suave a pesada. Elimina acrílicos, epóxicos, lacas, adhesivos y la mayoría de los demás acabados automotrices. Entornos industriales ligeros. No debe utilizarse en fibra de vidrio, plásticos, plásticos relacionados con el estireno, vinilo, linóleo.

CODE	CONTENT	QTY.
0519-048500	283 GR	24 PCS

SPRAY PAINT:

It is designed for use in many different application possibilities. It is a special spray system used by famous graffiti artists. It has a wide range of colors.

FEATURES
High level quality. Very good coating ability. Great adhesion strength on many surfaces. Good flow, smooth surface. Suitable for indoor and outdoor applications. Polishing surface. Resistant to weather conditions, light and UV. Scratch, shock and impact resistant. Fast drying (drying time, ambient temperature, humidity in the air and the thickness of the applied coating).

APPLICATIONS
The chipboard can be applied to any design on metal, paper, glass stiff rigid plastics and many textile products. At the same time, it can be applied for design on clothes, concrete and natural stone.

PINTURA EN AEROSOL

Está diseñado para su uso en muchas posibilidades de aplicación diferentes. Es un sistema de pulverización especial utilizado por famosos artistas de graffiti. Tiene una amplia gama de colores.

CARACTERISTICAS
Calidad de alto nivel. Muy buena capacidad de recubrimiento. Gran fuerza de adherencia en muchas superficies. Buen flujo, superficie lisa. Adecuado para aplicaciones interiores y exteriores. Superficie de pulido. Resistente a las condiciones climáticas, la luz y los rayos UV. Resistente a los arañazos, golpes y golpes. Secado rápido (tiempo de secado, temperatura ambiente, humedad en el aire y espesor del recubrimiento aplicado).

APLICACIONES
El tablero de aglomerado se puede aplicar a cualquier diseño sobre metal, papel, plásticos rígidos de vidrio rígido y muchos productos textiles. Al mismo tiempo, se puede aplicar para el diseño de ropa, concreto y piedra natural.

SG-40 ANTI-RUST PENETRATING SPRAY

CLEANS AND PROTECTS
POLISHES ALL MATERIALS
LOOSENS STICKY MECHANISM
RELEASES RUSTED PART
REMOVES MOISTURE
STOPS SQUEAK

LIMPIA Y PROTEGE
PULIDOS TODOS LOS MATERIALES
LOOSENS STICKY MECANISM
NOTAS DE PARTE AHERRUMBRADA
QUITA LA HUMEDAD
PARAR SQUEAK

Anti-Rust SPRAY LUBRICANT

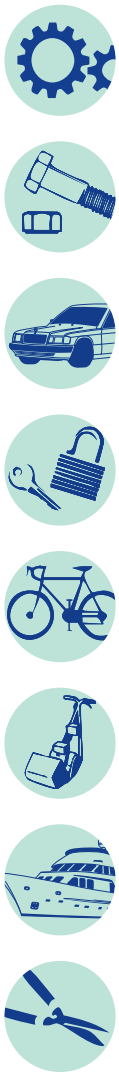

CODE	CONTENT	QTY.
0519-048805	150 ML	24 PCS

CODE	CONTENT	QTY.
0519-048804	450 ML	24 PCS

PENETRATING OIL :

High performance penetrating oil enriched with special formulation.

FEATURES: Excellent penetrating capability. Penetrates into hard-to-reach areas quickly. Loosen rusted parts and form a protective layer between metal surfaces. Diminish friction. Remove water and protects against moisture. Protects metal parts and surfaces from corrosion. Eases quick disassembly of mechanical components, fittings, assemblies, nuts and bolts and other close tolerance fasteners. Reduces wear and facilitates future disassembly. Its special formulation reduces friction even elevated temperatures.

APPLICATIONS: Seized and rusted nuts and bolts. Locks and hinges. Screwed parts. Equipment disassembly. Corroded fasteners. Valves. Air tools. Chains and conveyors. Agricultural equipment.

SPRAY PENETRANTE

Aceite penetrante de alto rendimiento enriquecido con formulación especial.

CARACTERÍSTICAS: Excelente capacidad de penetración. Penetra en áreas difíciles de alcanzar rápidamente. Afloje las piezas oxidadas y forme una capa protectora entre las superficies metálicas. Disminuir la fricción. Retira el agua y protege contra la humedad. Protege partes metálicas y superficies contra la corrosión. Facilita el desmontaje rápido de componentes mecánicos, accesorios, conjuntos, tuercas y pernos y otros sujetadores de tolerancia estrecha. Reduce el desgaste y facilita el desmontaje futuro. Su formulación especial reduce la fricción incluso a temperaturas elevadas.

APLICACIONES: Tuercas y tornillos incautados y oxidados. Cerraduras y bisagras. Piezas atornilladas. Desmontaje de equipos. Cierres corroídos. Valvulas Herramientas de aire Cadenas y transportadores. Equipamiento agrícola.

SG-120 ALL IN ALL SILICONE SPRAY

CLEANS AND PROTECTS
POLISHES ALL MATERIALS
LOOSENS STICKY MECHANISM
RELEASES RUSTED PART
REMOVES MOISTURE
STOPS SQUEAK

LIMPIA Y PROTEGE
PULIDOS TODOS LOS MATERIALES
LOOSENS STICKY MECANISM
NOTAS DE PARTE AHERRUMBRADA
QUITA LA HUMEDAD
PARAR SQUEAK

Anti-Rust
SPRAY LUBRICANT

CODE	CONTENT	QTY.
0519-048803	450 ML	24 PCS

SG-120 ALL IN ALL SILICONE SPRAY

SEGA Xplus SG-120 All in All Silicone Spray is a silicone-based lubricant spray used as a lubricant product for preventing wear and adhesion in vehicle interior parts (seat rails, folding ceilings, etc.) and door seals, protecting, polishing and maintaining rubber and plastic surfaces.

- It prevents abrasion and adhesion.
- It protects and insulates plastic, rubber and metal parts inside and outside the vehicle.
- It prevents squeaking.
- It can be used as a lubricant product in the textile industry.
- It is a silicone based lubricating spray.
- Provides a shiny surface to plastic part.

SG-120 TODO EN TODO SPRAY LUBRICANTE

SEGA Xplus SG-120 All in All Silicone Spray es un spray lubricante a base de silicona que se utiliza como producto lubricante para prevenir el desgaste y la adherencia en piezas del interior del vehículo (rieles de asientos, techos plegables, etc.) y juntas de puertas, proteger, pulir y mantener superficies de caucho y plástico.

- Previene la abrasión y la adherencia.
- Protege y aísla las partes de plástico, goma y metal del interior y exterior del vehículo.
- Evita chirridos.
- Puede ser utilizado como producto lubricante en la industria textil.
- Es un spray lubricante a base de silicona.
- Proporciona una superficie brillante a la pieza de plástico.

RELEASE AGENT SPECIAL

CODE	CONTENT	QTY.
0519-048815	400 ML	24 PCS

RELEASE AGENT SPECIAL SPRAY:

It is a spray that protects the materials in the welding work area against the splashed material during welding. Provides continuity in perfect welding.

FEATURES

It has the property of preventing adhesion of welding particles. It prevents the splashing parts from sticking on all applied surfaces. The welding mouth is suitable for protecting parts and parts. The solvent is not flammable after the tip.

APPLICATIONS

In welding operations, it prevents particles splashed during welding from sticking to places around the welding mouth and welding zone. Used in welding mouths and covers, in work tools andequipments, in automatic and semi-automatic welding tools, in welding robots.

AGENTE DE LIBERACIÓN SPRAY ESPECIAL:

It is a spray that protects the materials in the welding work area against the splashed material during welding. Provides continuity in perfect welding.

FEATURES

It has the property of preventing adhesion of welding particles. It prevents the splashing parts from sticking on all applied surfaces. The welding mouth is suitable for protecting parts and parts. The solvent is not flammable after the tip.

APPLICATIONS

In welding operations, it prevents particles splashed during welding from sticking to places around the welding mouth and welding zone. Used in welding mouths and covers, in work tools andequipments, in automatic and semi-automatic welding tools, in welding robots.

UNDERCOATING SPRAY

CODE	CONTENT	QTY.
0519-048210	460 GR	24 PCS

UNDERCOATING SPRAY

Undercoating Spray is an easy-to-use, black rubberized coating created for all types of vehicles. This material provides corrosive protection from water, salt and other chemicals. This features a trusted rust preventive formula that provides a barrier from rust on cars, trucks, trailers and other recreational vehicles. This spray undercoating also helps to deaden sound. It can help prolong the life of your vehicles.

SUBRAYANDO SPRAY

Undercoating Spray es un recubrimiento de caucho negro, fácil de usar, creado para todo tipo de vehículos. Este material proporciona protección corrosiva contra el agua, la sal y otros productos químicos. Esto presenta una fórmula preventiva de óxido confiable que proporciona una barrera contra el óxido en automóviles, camiones, remolques y otros vehículos recreativos. Esta pintura interna en spray también ayuda a amortiguar el sonido. Puede ayudar a prolongar la vida útil de sus vehículos.

CONTACT CLEANER

CODE	CONTENT	QTY.
0519-048130	200 ML	24 PCS

CONTACT CLEANER SPRAY

A product designed to remove flux and other surface contaminants. The product evaporates quickly from the surface without leaving any residueBut protective layer. It is designed for cleaning grease, dirt etc. from electric, electronic equipment.

FEATURES

Fast cleaning action for removal of flux traces, light oils, finger prints and other contaminants. Periodic planned application prolongs the life expectancy of components. Non-conductive and noncorrosive. Evaporates completely, with a very thin protective layer. Safe for all metal surfaces, most rubbers, plastics and coatings. It is recommended to be tested on sensitive plastics, adhesivemounted or stressed parts. Convenient to use 360° (upside-down).

APPLICATIONS

Calculators. Computers. Digital Equipment. Electronic Ignitions. Navigation. Equipment. Printed Circuits. Radars. Radios. Switches and Relays. Circuit breakers. Alarm and signal systems. Terminals. Plugs and sockets.

SPRAY LIMPIADOR DE CONTACTO

Un producto diseñado para eliminar el flujo y otros contaminantes de la superficie. El producto se evapora rápidamente de la superficie sin dejar residuos. Pero la capa protectora. Está diseñado para limpiar grasa, suciedad, etc. de equipos eléctricos y electrónicos.

CARACTERISTICAS

Acción de limpieza rápida para la eliminación de trazas de flujo, aceites ligeros, huellas dactilares y otros contaminantes. La aplicación periódica planificada prolonga la vida útil de los componentes. No conductor y no corrosivo. Se evapora completamente, con una capa protectora muy fina. Seguro para todas las superficies metálicas, la mayoría de los cauchos, plásticos y revestimientos. Se recomienda realizar pruebas en plásticos sensibles, piezas adhesivas montadas o tensadas. Conveniente de usar 360 ° (al revés).

APLICACIONES

Calculadoras Ordenadores. Equipos digitales. Encendido electrónico. Navegación. Equipo. Circuitos impresos. Radares Radios Interruptores y relés. Rompedores de circuito. Sistemas de alarma y señalización. Terminales Enchufes y enchufes.

POLISH

FURNITURE POLISH & VARNISH

CODE	CONTENT	QTY.
0519-048555	300 ML	24 PCS

VARNISH

High quality transparent varnish can be used on processed and untreated wood, metal, aluminum, glass and various plastic materials. It has excellent covering properties. Permanent brightness. It shows resistance against scratches and impacts. It is resistant to oil, chemicals and weather effects. Has anticorrosive properties. It has excellent adhesion properties.

APPLICATIONS

It starts drying in 30-60 minutes. It takes 3-4 hours to start hardening.

SPRAY DE BARNIZ

El barniz transparente de alta calidad se puede utilizar en madera procesada y no tratada, metal, aluminio, vidrio y diversos materiales plásticos. Posee excelentes propiedades de cobertura. Brillo permanente. Muestra resistencia contra arañazos e impactos. Es resistente al petróleo, a los productos químicos y a los efectos del clima. Tiene propiedades anticorrosivas. Posee excelentes propiedades de adhesión.

APLICACIONES

Comienza a secarse en 30-60 minutos. Tarda 3-4 horas para comenzar el endurecimiento.

CODE	CONTENT	QTY.
0519-074551	400 ML	24 PCS

FURNITURE POLISH

Clean and shine your furniture with SEGA Furniture Polish. Our unique formulation enhances the natural beauty of your wood furniture with a rich shine and nobuild-up. Also, resists fingerprints and repels water rings to keep your furniture looking clean longer. Quick & easy furniture polishing. Resists future fingerprints and waterring. Safe for sealed wood furniture. Dries fast, no dulling residue.

FEATURES

Puts out dust from furniture. Leaves beautiful perfume. Delays dirtying. Keeps to clean continual.

APPLICATIONS

Apply painted wooden, porcelain, metal, leather and glass.

SPRAY PULIDO DE MUEBLES

Limpia y da brillo a tus muebles con SEGA Furniture Polish. Nuestra fórmula única realza la belleza natural de sus muebles de madera con un brillo intenso y un gran desarrollo. Además, resiste las huellas dactilares y repele los anillos de agua para que sus muebles se vean limpios por más tiempo. Mobiliario rápido y fácil de pulir. Resiste futuras huellas dactilares y waterring. Seguro
Para muebles de madera sellada. Se seca rápido, no deja residuos embotados.

CARACTERISTICAS

Saca el polvo de los muebles. Deja hermoso perfume. Retrasos en ensuciar. Sigue limpiando continuamente.

APLICACIONES

Aplique de madera pintada, porcelana, metal, cuero y vidrio.

SEGA FIX®

AUTOMOTIVE & CONSTRUCTION CHEMICALS

MDF KIT•SEALANTS•PU FOAM•ADHESIVES•AUTO AFTER CARE•INDUSTRIALS

DISTRIBUTED BY

visit & write us

www.segafix.com
info@segafix.com